ALCALDÍA DE SANTIAGO DE CALI	INTITUCIÓN EDUCATIVA TÉCNICA COMERCIAL LAS AMÉRICAS PROCESO: **GESTIÓN ACADEMICA** **TALLER DE REFUERZO PERIODO 1 - 2020**	I.E.T.C. LAS AMÉRICAS

Hola amiguitos, te invitó a disfrutar de este nuevo espacio de aprendizaje. Recuerda lavarte las manos varias veces al día y recuerda quedarte en casa. La idea es aislarnos ahora, para que cuando nos volvamos a juntar NO FALTE NINGUNO.

Estudiante: _____Área: Matemáticas Fecha: _____ Grado: Segundo

Lee las preguntas y resuelve en tu cuaderno

1 **Cuál es el valor de los botones en la serie numérica?**

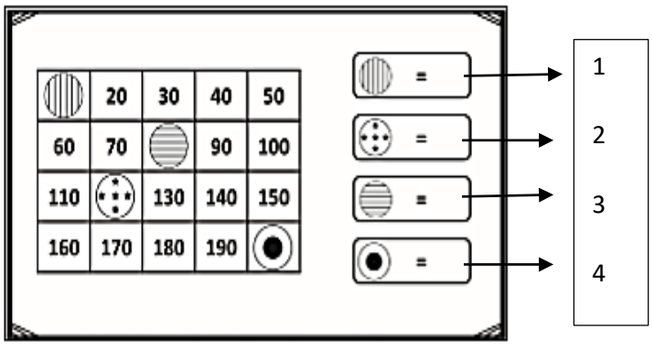

2 **Pablo,Pedro, Juan y Andrés inventaron un juego de tarjetas con diferente valor, en las cuales los ◊= 100, □= 10 y los ○= 1. Pedro juntó 3 ◊, 5 □ y 2 ○, Juan 9◊, 3□, 8○ y Andrés 9◊, 2□, 3○.** RESPONDE:→

A- ¿Cuántos puntos junto Pedro?

B- ¿Cuantos puntos tiene Andrés?

C. ¿Cuántos puntos tiene Juan?

3 **Dibuja 3 maneras distintas para formar el número 545 con las siguientes fichas, las puedes utilizar las veces que necesites, coloréalas.**

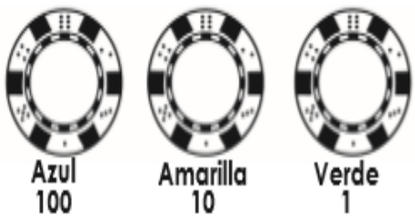

María, Regina, Jorge y Daniel jugaron a la oca.

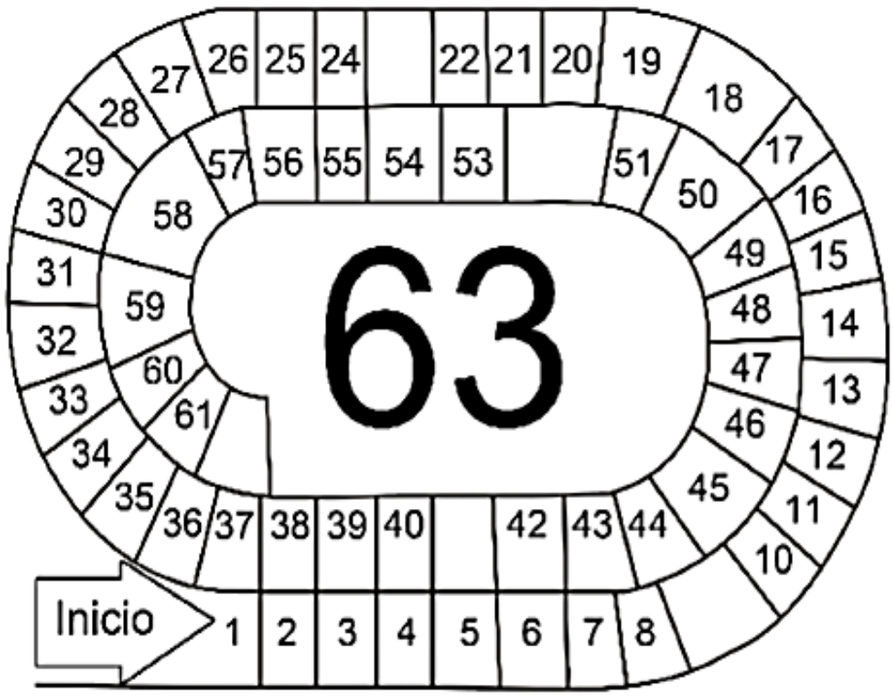

5 **Durante el juego, María estaba en la casilla 35, tiró el dado y le salieron 6 puntos. ¿En cuál número colocó su** Ficha?

(A) En el 40. (B) En el 41. (C) En el 42.

6 **Jorge avanzó 9 casillas y llegó al número 54, ¿en cúal casilla estaba?**

(A) En la 43. (B) En la 45. (C) En la 55.

---

7 Juan, José y Mariana llegaron a la tienda y observaron los precios de los juguetes.

Escribe de mayor a menor, los precios de los animales.

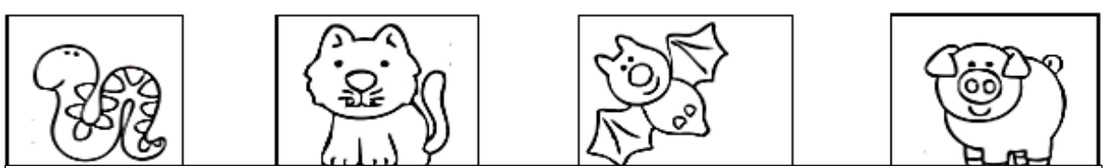

$2.000 $5.000 $3.000 $4.000

8-El doctor Darío organizó varias conferencias en los meses de **DICIEMBRE** y **ENERO** para hablar sobre el Coronavirus, en su primer mes asistieron **249** personas y en enero **646** personas ¿Cuántas personas asistieron en total? Completa la tabla.

DATOS	OPERACIÓN	RESPUESTA

Zaira compro algunos implementos de aseo

$ 7.500	$4.500	$6.500

$2.500	$1.000	$ 3.500

9-Ordena los precios del más costoso al más barato?

10-Si Zaira compra el jabón y La crema dental. ¿Cuánto debe pagar?

Datos	Operación	Respuesta

11-La prima de Zaira compra una toalla y paga con un billete de diez mil. ¿Cuánto dinero le sobra?

Datos	Operación	Respuesta

12. ¿Cuánto dinero le falta a Mariela si lleva **$2.000** y quiere comprar el champú para el cabello?

Datos	Operación	Respuesta

13-Completa las secuencias

1.453							

2.100						

14-Cuenta ¿cuánto dinero hay en cada fila? Escribe el número, también en letras

A-

_____

B

_____

C

_____

15. Brenda tiene las siguientes tarjetas y quiere formar con ellas la cantidad de números posibles. Escríbelos en orden de mayor a menor

16-Erika rompió su alcancía y saco un billete de **$2.000**, 4 monedas de **$1.000**. 5 monedas de **$500** y 8 monedas de **$200** ¿Cuánto dinero tiene?

OPERACIÓN	RESPUESTA

17-ESCRIBE <,> 0 =

2.500---------- 4.000

6.000……1.000

3.0000……5.000

8.000----------9.000

7.000----------2.000

4.000……4000

ALCALDÍA DE SANTIAGO DE CALI	INTITUCIÓN EDUCATIVA TÉCNICA COMERCIAL LAS AMÉRICAS PROCESO: **GESTIÓN ACADEMICA** **TALLER DE REFUERZO PERIODO 1 - 2020**	I.E.T.C. LAS AMÉRICAS

18-Dibuja la figura y coloréala como se indica. Escribe su nombre

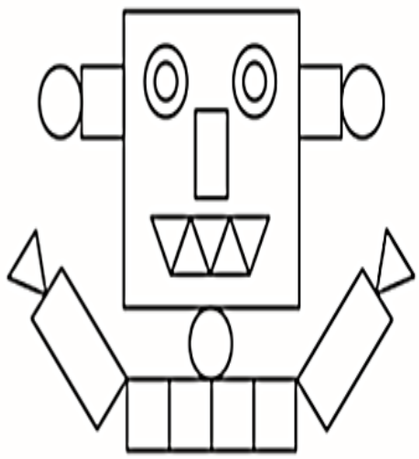

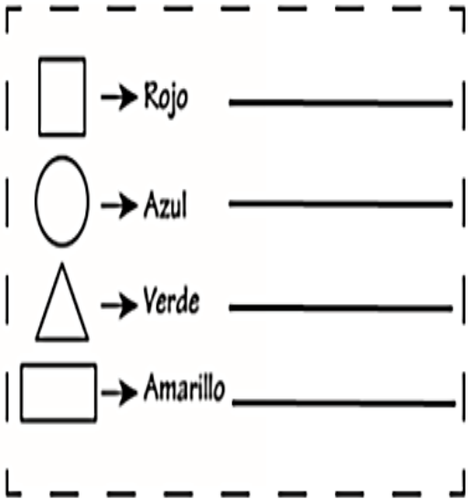

19-Organiza los números de mayor a menor

5.873, 6.480, 3.000, 9.000

4.000, 8.000, 1.000 ,6.000